

01 PLANTA BAIXA
esc: 1:10

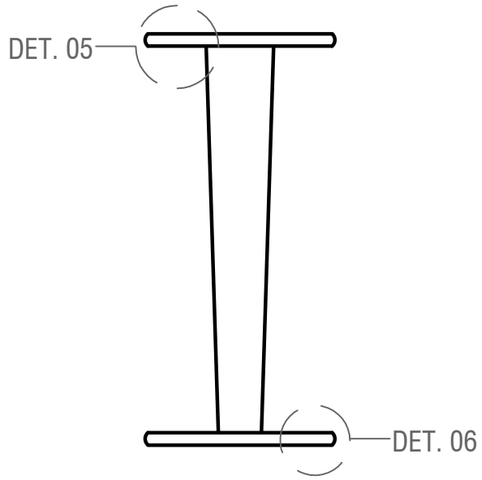

02 VISTA FRONTAL
esc: 1:10

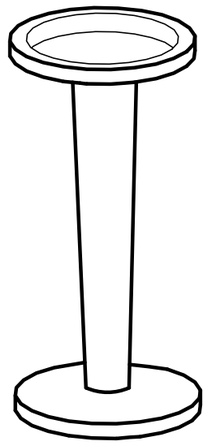

03 ISOMETRIA
esc: 1:10

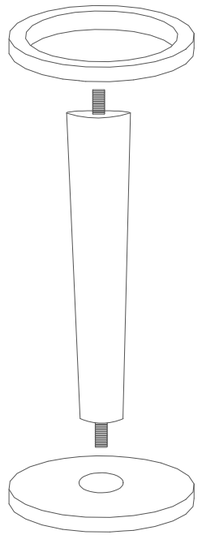

04 ISOMETRIA EXPLODIDA
esc: 1:10

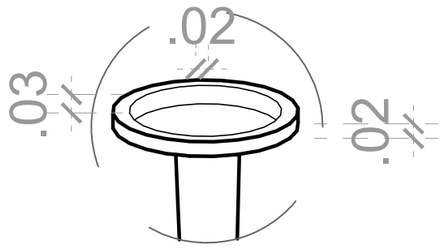

05 DET. TAMPO
esc: 1:10

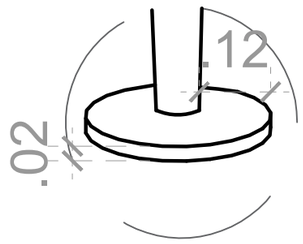

06 DET. PÉS
esc: 1:10



CINZEIRO DE CHÃO EM MADEIRA, COM CORPO EM PALITO, PÉ E TOPO COM ARESTAS ABAULADAS

DIMENSÕES: 0,67 x 0,31.5 M

MATERIAL: MADEIRA TORNEADA

LEVANTAMENTO DE MOBILIÁRIO DO PALÁCIO GUSTAVO CAPANEMA

CONTEÚDO
PROJETO EXECUTIVO DO CINZEIRO - PGC - CZ - 1

DATA
13/04/2025

PROJETO 914BRZ1157 EDUCAÇÃO DE QUALIDADE NO BRASIL: POR UMA EDUCAÇÃO INCLUSIVA, EQUITATIVA E DE QUALIDADE, COM OPORTUNIDADES DE APRENDIZAGEM PARA TODOS.

ESCALA
INDICADO

CONTRATO UNESCO SA-129/2025

FOLHA
05/50

AUTOR: YRVIN DUARTE